NO	DATE	REVISIONS	E.O.NO	DR	CK
1	09.06.01	RELEASED			

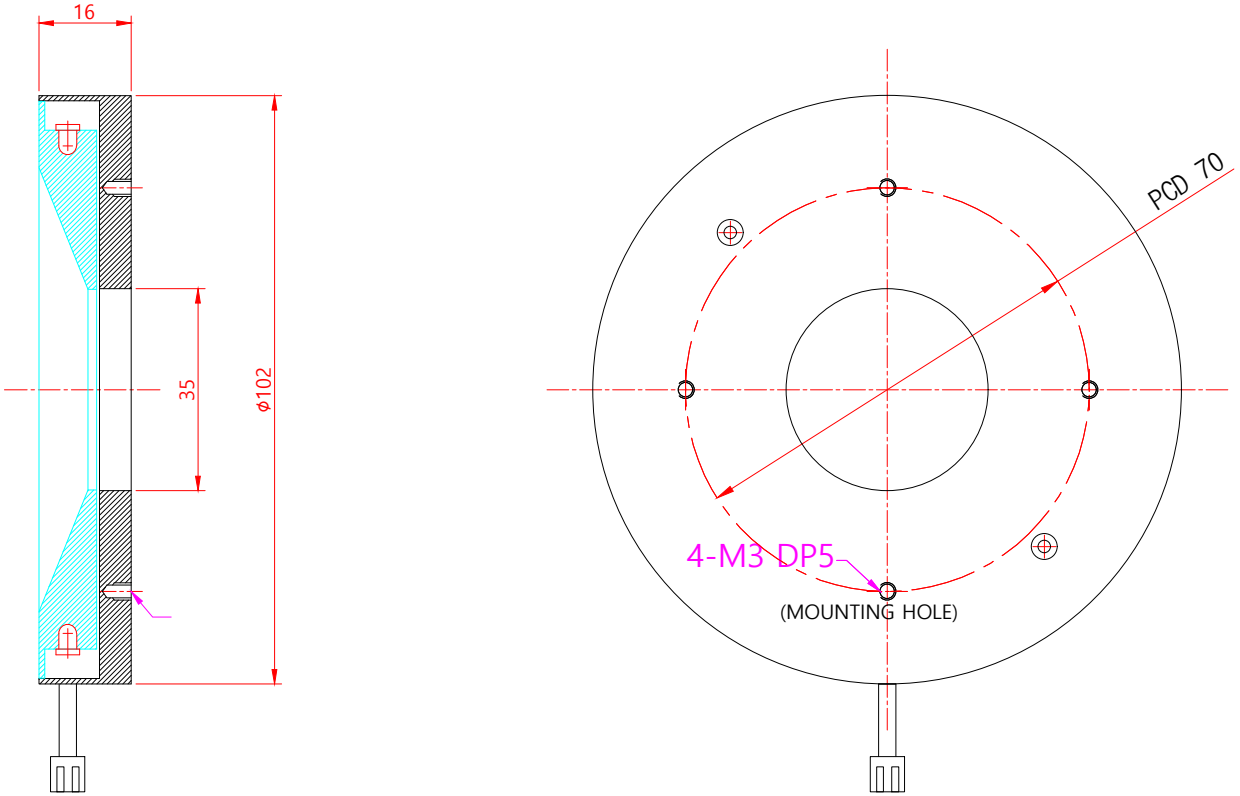

-SPECIFICATIONS-
MATERIAL : ALUMINUM
TRETMENTS : BLACK ANODIZING
TYPE : DIRECT
VOLTAGE: DC12V

QT'Y	NO	품 번	품 명	MATERIAL	REMARK

비 고

일자(DATE) 2020. 12. 06

제도(DRAWN) | 검도(CHECKED) | 승인(APPROVED) | 승인(APPROVED)

눈금따지 말것
DO NOT SCALE

PART NAME

지정공차(UNLESS OTHERWISE SPECIFIED)
일반공차(GENERAL DIM)
절삭공차(MACHINE DIM)
프레스공차(PRESS DIM)
주조공차(CASTING DIM)
각도공차(ANGLE DIM)
단면공차(SECTION DIM)
공차(DIM)

수량(QTY) 1
중량(WT)g
척도(SCALE) NS
승인(APP'V)

제재(MATERIAL)

표면처리(FINISH)

제3각법 PROJECTION 3RD ANGLE
단위 : mm DIMENSION MILLIMETER

PORT NO.

품명(PART NAME)
JIR-100-취부도

도번(PART NO) C

도면크기(FORM) A1N5

매(SHT) 01 / 매중(SHTS) 01

I/N 2 1