NO	DATE	REVISIONS	E.O.NO	DR	CK

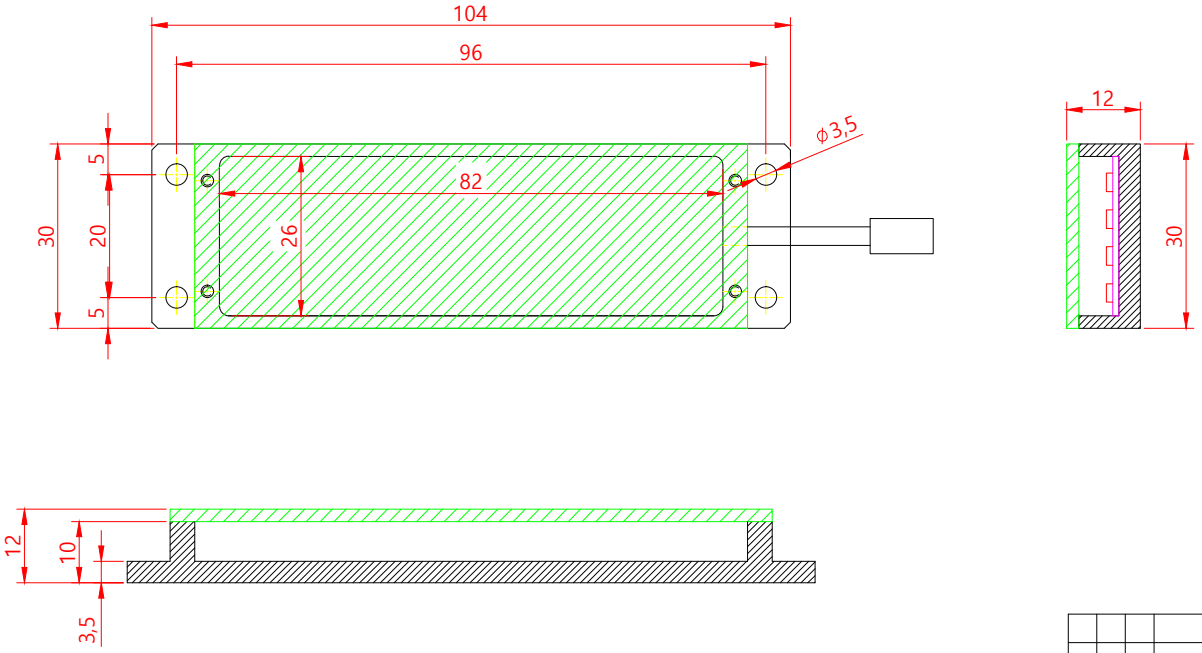

-SPECIFICATIONS-

MATERIAL : ALUMINUM

TRETMENTS : BLACK ANODIZING

TYPE : BACKLIGHT

VOLTAGE: DC V / WATTAGE: W

QT'Y	NO	품 번	품 명	MATERIAL	REMARK

비고	
일자(DATE)	2018. 06. 07
제도(DRAWN) / 검도(CHECKED) / 승인(APPROVED) / 승인(APPROVED)	눈금따지 말것 DO NOT SCALE
PART NAME	지정공차(UNLESS OTHERWISE SPECIFIED) 일반공차(GENERAL DIM) 공작공차(MACHINE DIM) 프레스공차(PRESS DIM) 주조공차(CASTING DIM) 각도공차(ANGLE DIM) 판단공차(SECTION DIM) 공차(DIM)
수량(QTY)	1
중량(WT)g	
척도(SCALE)	NS
재질(MATERIAL)	
승인(APP'V)	
표면처리(FINISH)	
제3각법	PROJECTION 3RD ANGLE
단위:mm	DIMENSION MILLIMETER
품명(PART NAME)	JIF-82-26-취부도
PORT NO.	
도번(PART NO)	C
도면크기(FORM)	A1N5
매(SHT)	01 / 01
매중(SHTS)	
I/N	2 / 1