NO	DATE	REVISIONS	E.O.NO	DR	CK
1					

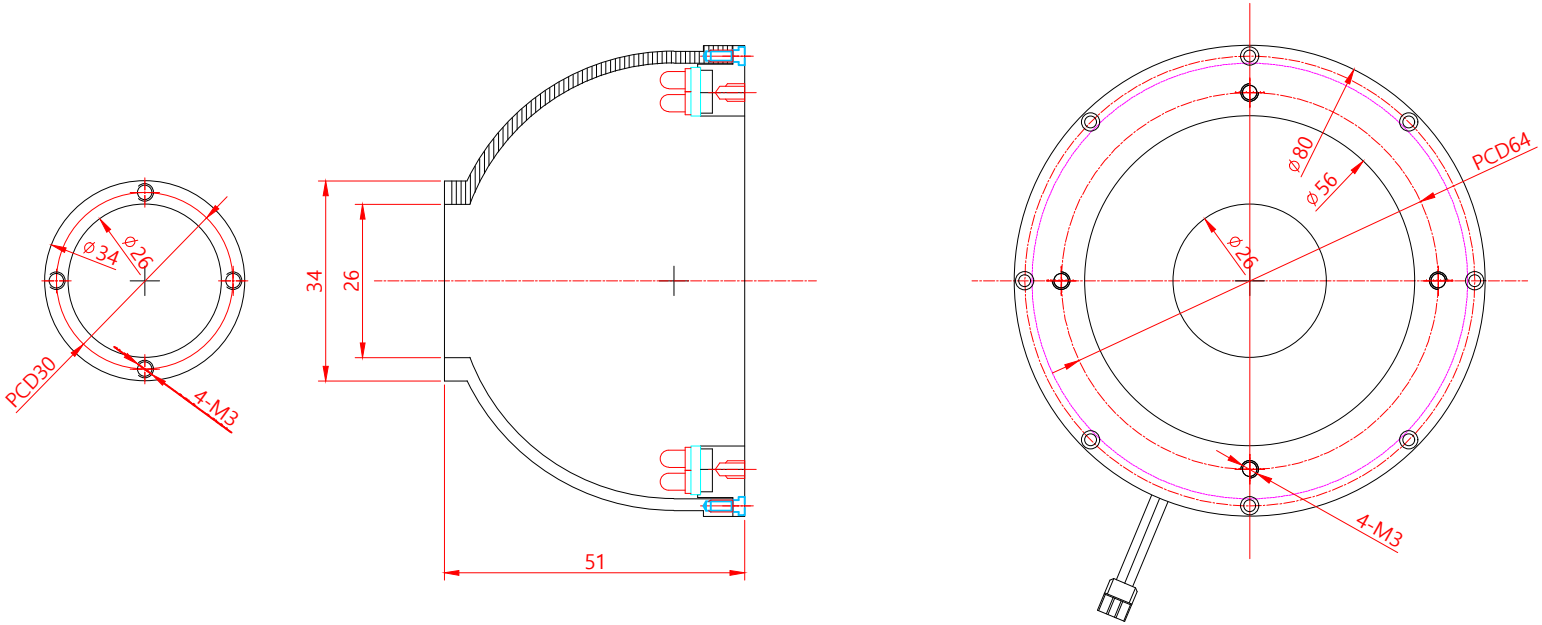

-SPECIFICATIONS-

MATERIAL : ALUMINUM

TRETMENTS : BLACK ANODIZING

TYPE : Dome Type

VOLTAGE: DC V / WATTAGE: W

QT'Y	NO	품 번	품 명	MATERIAL	REMARK

비고	
일자(DATE)	2021. 11. 30
제도(DRAWN)	김승룡
검도(CHECKED)	
승인(APPROVED)	
승인(APPROVED)	
눈금따지 말것	DO NOT SCALE
PART NAME	지정공차(UNLESS OTHERWISE SPECIFIED) 일반공차(GENERAL DIM) 절삭공차(MACHINE DIM) 프레스공차(PRESS DIM) 주조공차(CASTING DIM) 각도공차(ANGLE DIM) 단면공차(SECTION DIM) 공차(DIM)
수량(QTY)	1
중량(WT)g	
척도(SCALE)	NS
재질(MATERIAL)	ALUMINUM
승인(APP'V)	
제3각법	PROJECTION 3RD ANGLE
표면처리(FINISH)	TRETMENTS : BLACK ANODIZING
단위 : mm	DIMENSION MILLIMETER
PORT NO.	품명(PART NAME) JID-80-취부도
I/N	도번(PART NO) C
도면크기(FORM)	A1N5
매(SHT)	01
매중(SHTS)	01
F B S T W	

CAD원도