NO	DATE	REVISIONS	E.O.NO	DR	CK

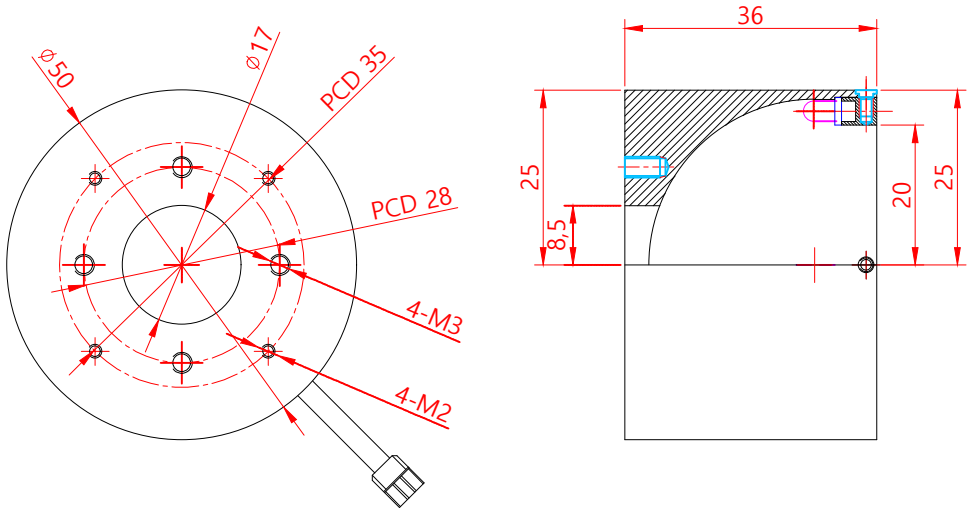

-SPECIFICATIONS-

MATERIAL : ALUMINUM

TRETMENTS : SILVER ANODIZING

TYPE : dome

VOLTAGE: DC12V / WATTAGE: W

QT'Y	NO	품 번	품 명	MATERIAL	REMARK

비 고			일자(DATE) 2021. 11. 30	
제도(DRAWN)	검도(CHECKED)	승인(APPROVED)	승인(APPROVED)	눈금따지 말것 DO NOT SCALE
PART NAME	지정공차(UNLESS OTHERWISE SPECIFIED) 일반공차(GENERAL DIM) 절삭공차(MACHINE DIM) 프레스공차(PRESS DIM) 주조공차(CASTING DIM) 각도공차(ANGLE DIM) 단면공차(SECTION DIM) 공차(DIM)		수량(QTY) 1 / 척도(SCALE) NS	중량(WT)g
	재질(MATERIAL)		승인(APP'V)	제3각법 PROJECTION 3RD ANGLE
	표면처리(FINISH)			단위:mm DIMENSION MILLIMETER
PORT NO.	품명(PART NAME) JID-50-40-취부도			
I/N	도번(PART NO) C		도면크기(FORM) A1N5	매(SHT) 01 / 매중(SHTS) 01