NO	DATE	REVISIONS	E.O.NO	DR	CK
2					
1					

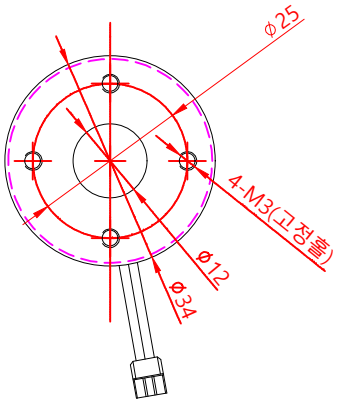

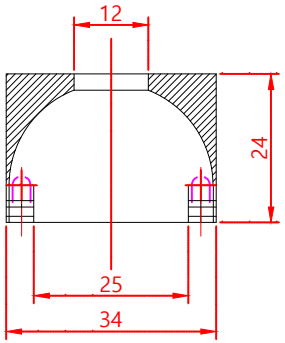

-SPECIFICATIONS-

MATERIAL : ALUMINUM

TRETMENTS : BLACK ANODIZING

TYPE : dome

VOLTAGE: DC12V / WATTAGE: W

QT'Y	NO	품 번	품 명	MATERIAL	REMARK

비고	
일자(DATE)	2021. 11. 30
제도(DRAWN) / 검도(CHECKED) / 승인(APPROVED) / 승인(APPROVED)	
눈금따지 말것 DO NOT SCALE	
PART NAME	지정공차(UNLESS OTHERWISE SPECIFIED) 일반공차(GENERAL DIM) 절삭공차(MACHINE DIM) 프레스공차(PRESS DIM) 주조공차(CASTING DIM) 각도공차(ANGLE DIM) 단면공차(SECTION DIM) 굽힘(DIM)
수량(QTY) 1	중량(WT)g
척도(SCALE) NS	
재질(MATERIAL)	승인(APP'V)
표면처리(FINISH)	제3각법 PROJECTION 3RD ANGLE
	단위 : mm DIMENSION MILLIMETER
PART NO.	품명(PART NAME) JID-34-25-취부도
I/N	도번(PART NO) C
	도면크기(FORM) A1N5
	매(SHT) 01 / 매총(SHTS) 01