NO	DATE	REVISIONS	E.O.NO	DR	CK

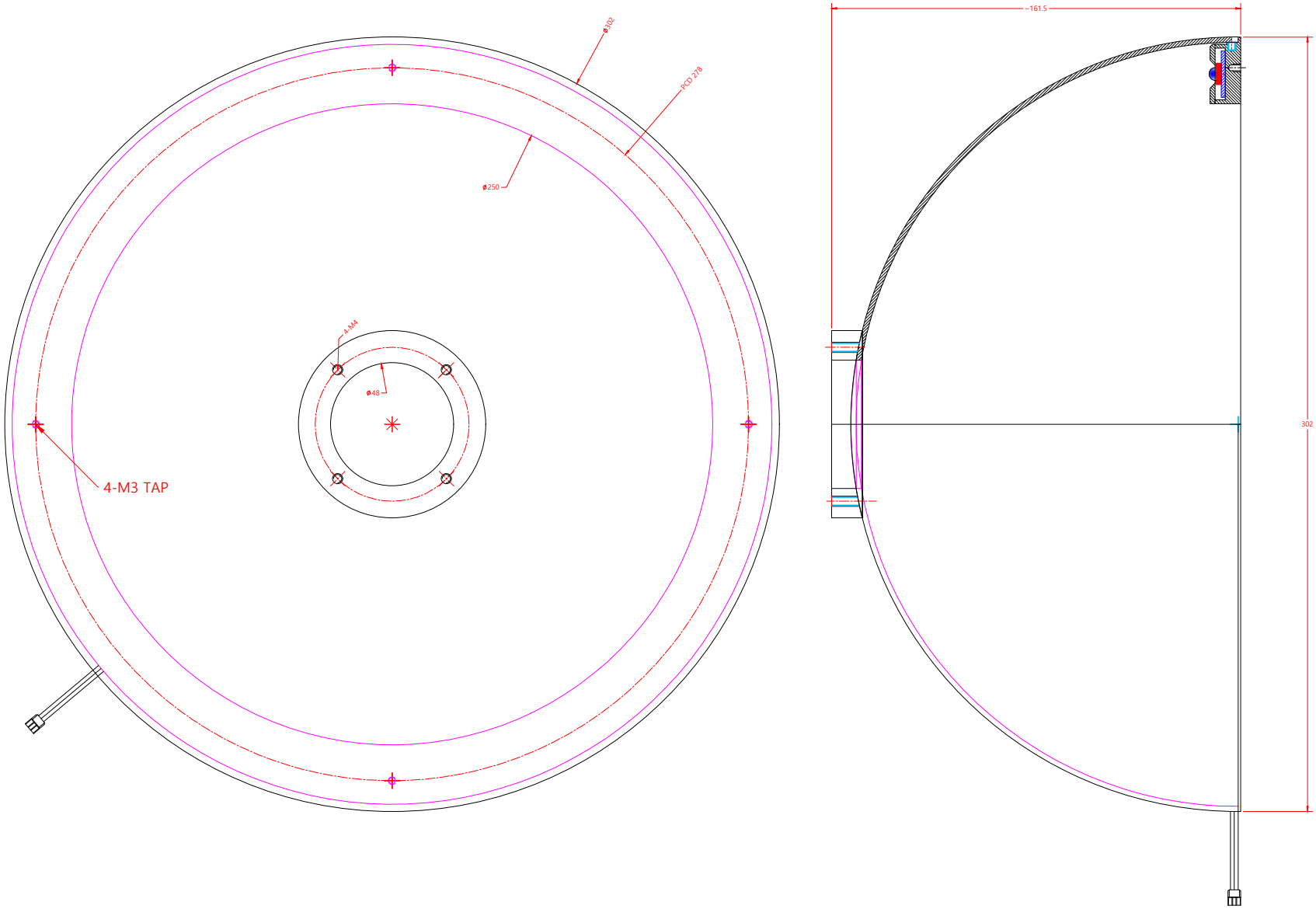

[NOTE]

TYPE : DOME TYPE LIGHT
MATERIAL : ALUMINUM
VOLTAGE: DC 12,24V
LED : POWER TYPE
CONNECTOR : 12V:SMR-02V-B,24V:SMR-03V-B

QT'Y	NO	품 번	품 명	MATERIAL	REMARK

비 고

제도(DRAWN) | 검토(CHECKED) | 승인(APPROVED) | 승인(APPROVED)

일자(DATE) 2021. 11. 30

논금따지 말것
DO NOT SCALE

PART NAME

지시없음(UNLESS OTHERWISE SPECIFIED)
표면처리(GENERAL DIM) 모따기(CHAMFER DIM)
절삭가공(MACHINE DIM) 표면거칠기(SURFACE DIM)
주물가공(CASTING DIM) 용접(WELD DIM)
공차(TOLERANCE DIM) 용접(SECTION DIM)
재질(MATERIAL)
표면처리(FINISH)

수량(QTY) 1
중량(WT)g
척도(SCALE) NS
승인(APP'V)
제3각법 PROJECTION 3RD ANGLE
단위mm DIMENSION MILLIMETER

품명(PART NAME)
JID-300-250-취부도

PART NO.

도면(PART NO) C

도면크기(FORM) A1N5
매(SHT) 01 / 01 총매(SHTS)

F B S T V

CAD원도