NO	DATE	REVISIONS	E.O.NO	DR	CK
1					

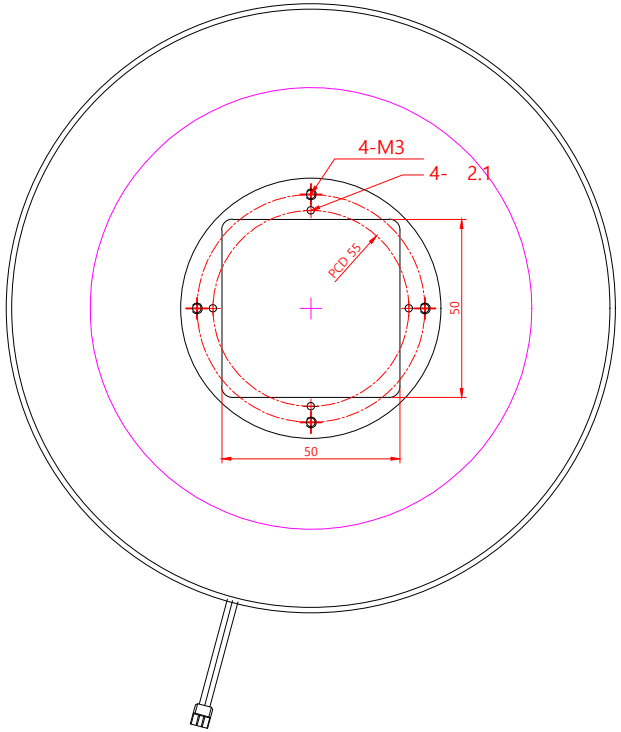

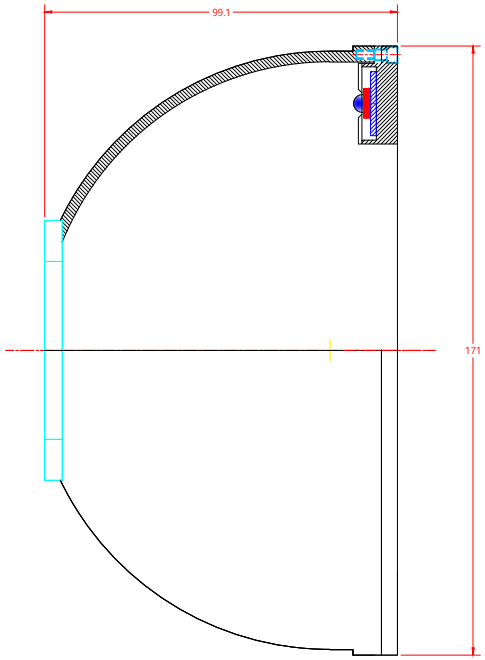

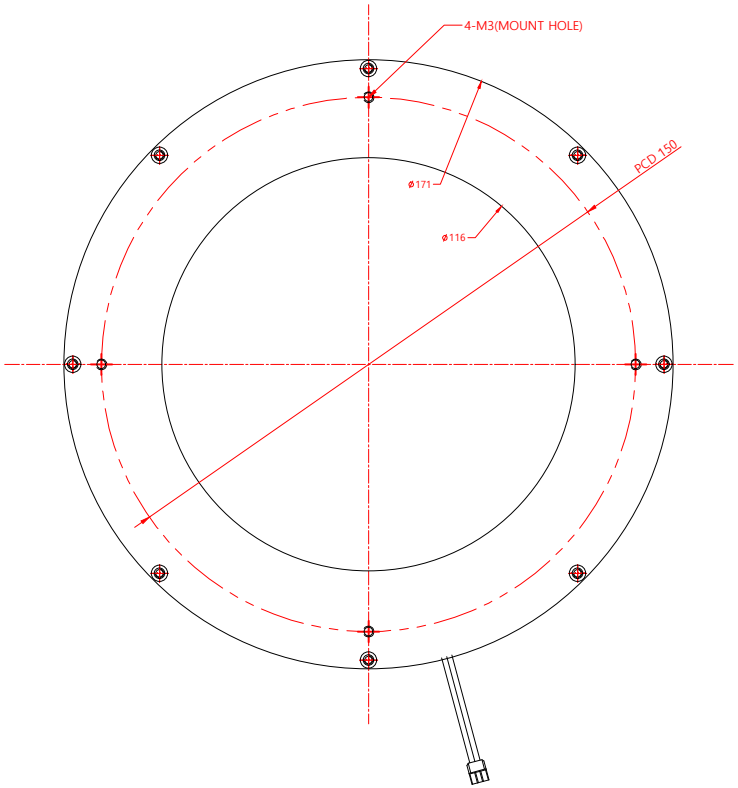

-SPECIFICATIONS-

MATERIAL : ALUMINUM
TRETMENTS : BLACK ANODIZING
TYPE : INDIRECT
VOLTAGE: DC12/24V / WATTAGE: W

QT'Y	NO	품 번	품 명	MATERIAL	REMARK

비 고

제도(DRAWN): 문 철 민
검도(CHECKED):
승인(APPROVED):
승인(APPROVED):

일자(DATE): 2021. 11. 30

눈금따지 말것
DO NOT SCALE

PART NAME

지정공차(UNLESS OTHERWISE SPECIFIED)
평면공차(GENERAL DIM)
절삭공차(MACHINE DIM)
굽힘공차(PRESS DIM)
주조공차(CASTING DIM)
각도공차(ANGLE DIM)
단면공차(SECTION DIM)
홀지(DIM)

수량(QTY): 1
중량(WT)g
척도(SCALE): NS
재질(MATERIAL)
승인(APP'V)
표면처리(FINISH)
제3각법 PROJECTION 3RD ANGLE
단위:mm 미터(SI)UNIT METER

PART NO

품명(PART NAME): JID-171-PLED-취부도

도번(PART NO): C

도면크기(FORM): A1N5
매(SHT): 01 / 01
총매(SHTS)

P	B	S	T	W

CAD전도