NO	DATE	REVISIONS	E.O.NO	DR	CK
1					

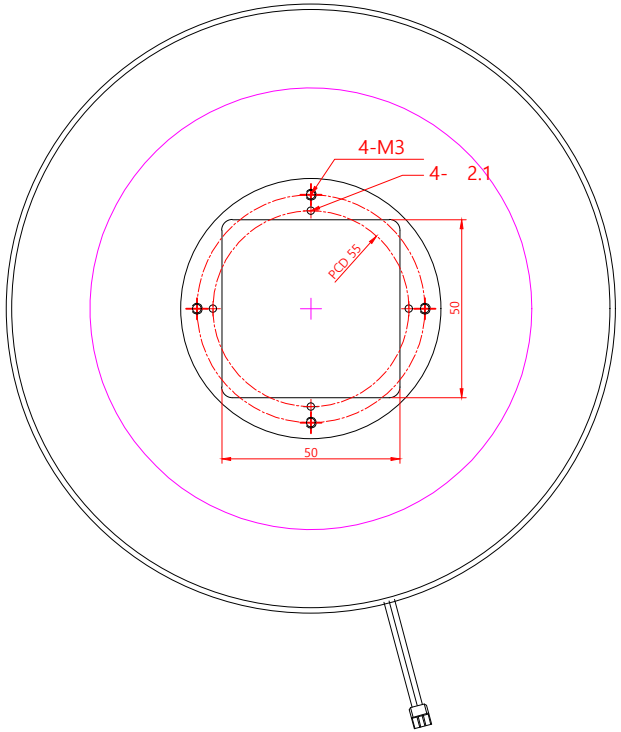

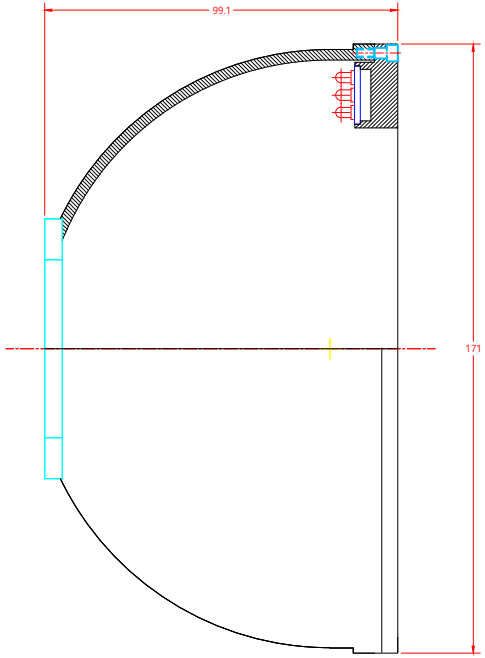

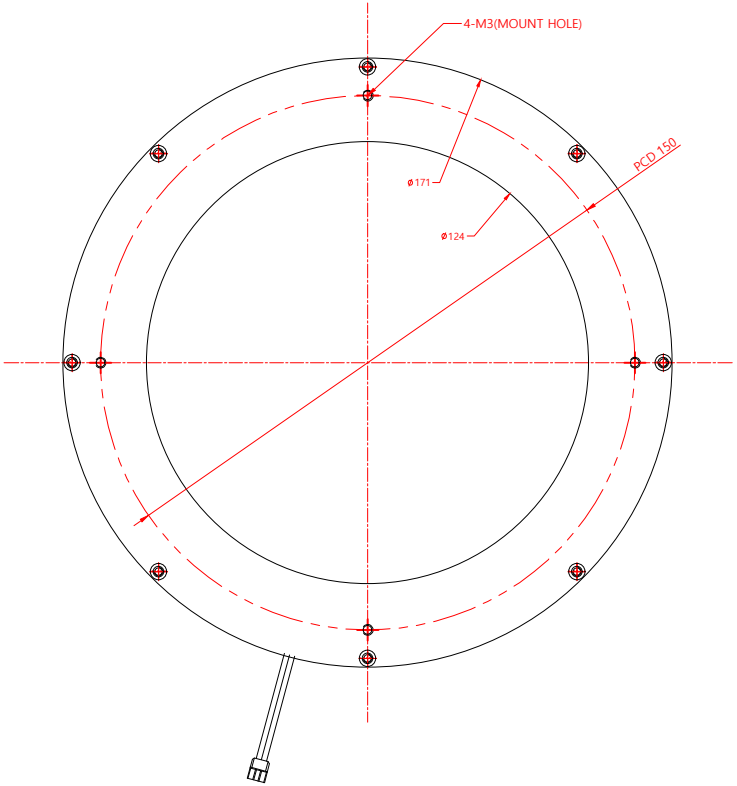

3 LED TYPE

-SPECIFICATIONS-

MATERIAL : ALUMINUM
TRETMENTS : BLACK ANODIZING
TYPE : INDIRECT
VOLTAGE: DC12/24V / WATTAGE: W

QT'Y	NO	품 번	품 명	MATERIAL	REMARK

비고

일자(DATE) 2021. 11. 30

제도(DRAWN) 문 철 민 | 검도(CHECKED) | 승인(APPROVED) | 승인(APPROVED)

논금따지 말것
DO NOT SCALE

PART NAME

지정공차(UNLESS OTHERWISE SPECIFIED)
일반공차(GENERAL DIM)
가공공차(MACHINE DIM)
프레스공차(PRESS DIM)
주조공차(CASTING DIM)
각도공차(ANGLE DIM)
단면공차(SECTION DIM)
굴곡 DIM

수량(QTY) 1 | 중량(WT)g

척도(SCALE) NS

재질(MATERIAL)

승인(APP'V)

표면처리(FINISH)

제3각법 PROJECTION

단위:mm
MILLIMETER

품명(PART NAME) JID-171-LED-취부도

PART NO.

도번(PART NO) C

도면크기(FORM) A1N5 | 매(SHT) 01 / 총매(SHTS) 01

F B S T V

CAD전도