NO	DATE	REVISIONS	E.O.NO	DR	CK
1					

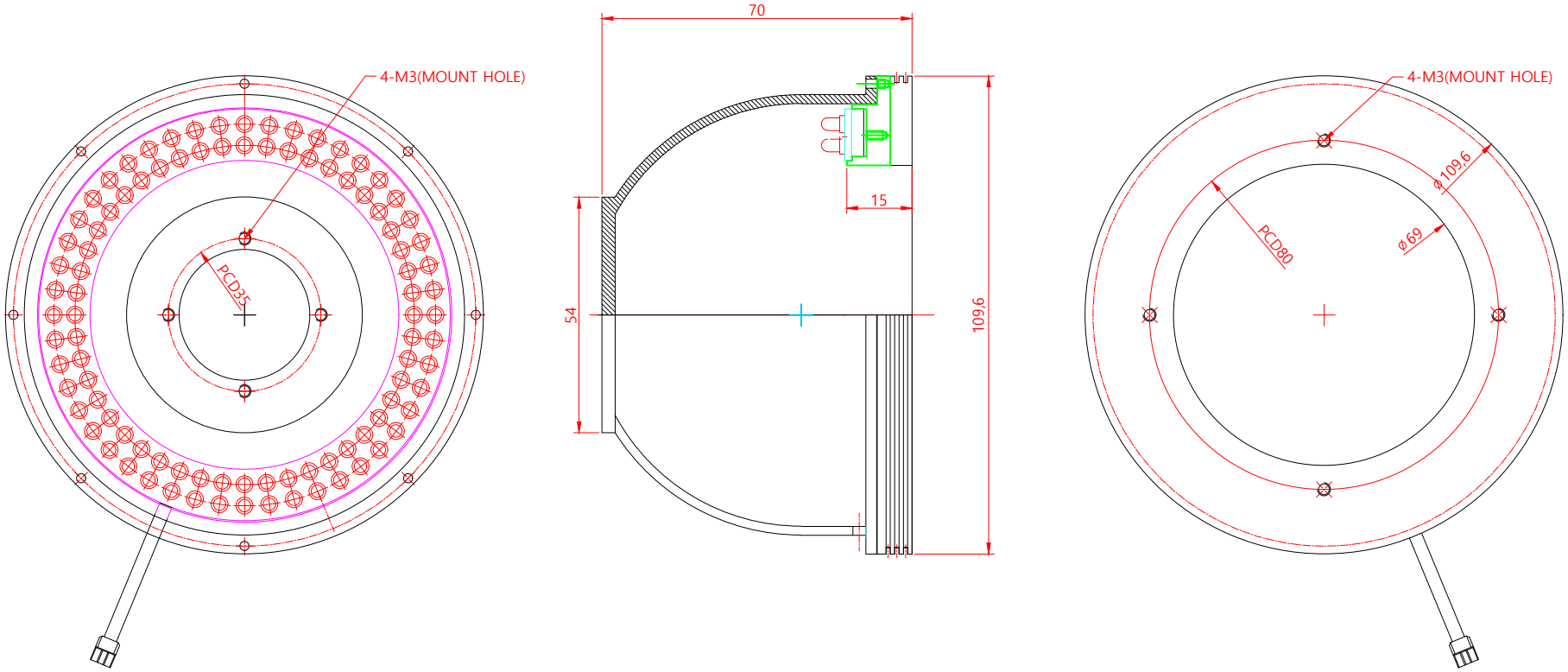

-SPECIFICATIONS-

MATERIAL : COVER , BASE-ALUMINUM
TRETMENTS : BLACK ANODIZING
TYPE : Dome Type
VOLTAGE: DC 12/24V / WATTAGE: W

QT'Y	NO	품 번	품 명	MATERIAL	REMARK

비고			일자(DATE) 2021. 11. 30
제도(DRAWN) 김승룡	검도(CHECKED)	승인(APPROVED)	승인(APPROVED)
눈금따지 말것 DO NOT SCALE			
지정공차(UNLESS OTHERWISE SPECIFIED) 일반공차(GENERAL DIM) 절삭공차(MACHINE DIM) 프레스공차(PRESS DIM) 주조공차(CASTING DIM) 각도공차(ANGLE DIM) 단면공차(SECTION DIM) 굽힘 DIM)			수량(QTY) 1 / 중량(WT)g
척도(SCALE) NS			
재질(MATERIAL) ALUMINUM			승인(APP'V)
표면처리(FINISH) TRETMENTS : BLACK ANODIZING			제3각법 PROJECTION 3RD ANGLE
단위 : mm DIMENSION MILLIMETER			
품명(PART NAME) JID-110-취부도			
도번(PART NO) C			도면크기(FORM) A1N5 / 매(SHT) 01 / 매중(SHTS) 01

PART NAME / PART NO. / I/N