NO	DATE	REVISIONS	E.O.NO	DR	CK

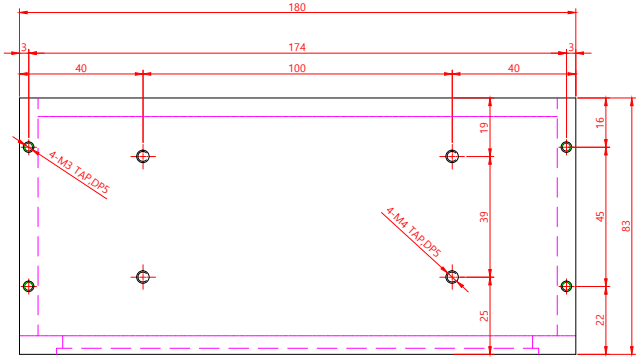

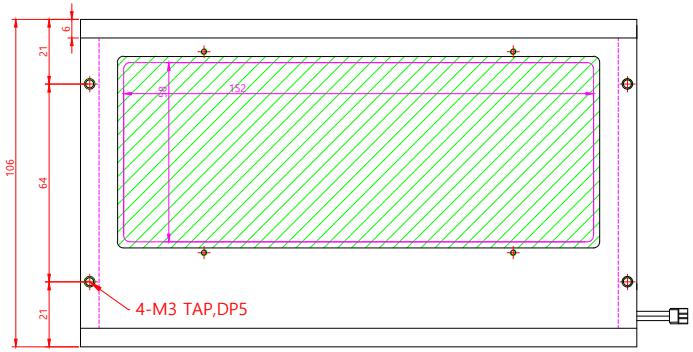

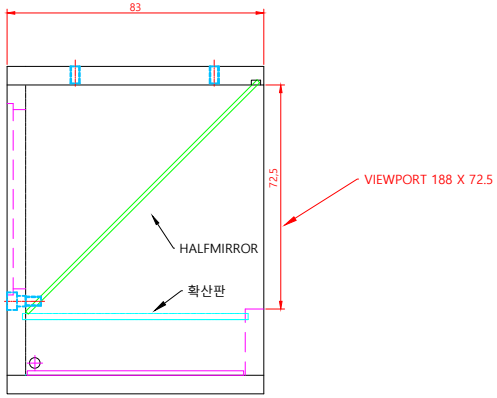

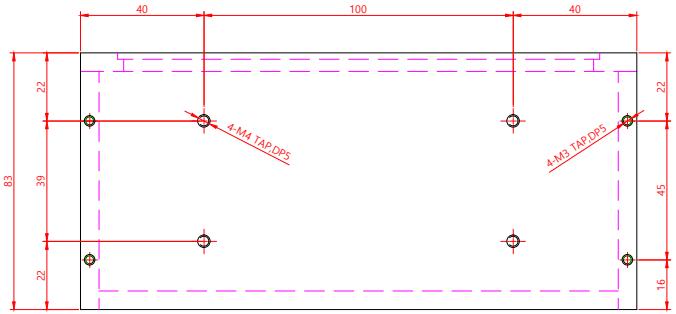

-SPECIFICATIONS-

TRETMENTS : AL BLACK ANODIZING
TYPE : COAXIAL
HALF MIRROR RATIO 50:50
VOLTAGE: DC 12/24 V

QT'Y	NO	품 번	품 명	MATERIAL	REMARK

비고			일자(DATE) 2017. 11. 15	
	제도(DRAWN)	검도(CHECKED)	승인(APPROVED)	승인(APPROVED)
				눈금따지 말것 DO NOT SCALE
PART NAME	지정공차(UNLESS OTHERWISE SPECIFIED) 일반공차(GENERAL DIM) 절삭공차(MACHINE DIM) 프레스공차(PRESS DIM) 주조공차(CASTING DIM) 각도공차(ANGLE DIM) 단면공차(SECTION DIM) 길이(DIM)		수량(QTY) 1	중량(WT)g
			척도(SCALE) NS	
	재질(MATERIAL)		승인(APP'V)	제3각법 PROJECTION 3RD ANGLE
	표면처리(FINISH)			단위:mm 치수:밀리미터 DIMENSION MILLIMETER
PORT NO.	품명(PART NAME) JIC-180-70-취부도			
I/N	도면번호(PART NO) C		도면크기(FORM) A1N5	매(SHT) 01 / 매중(SHTS) 01