NO	DATE	REVISIONS	E.O.NO	DR	CK

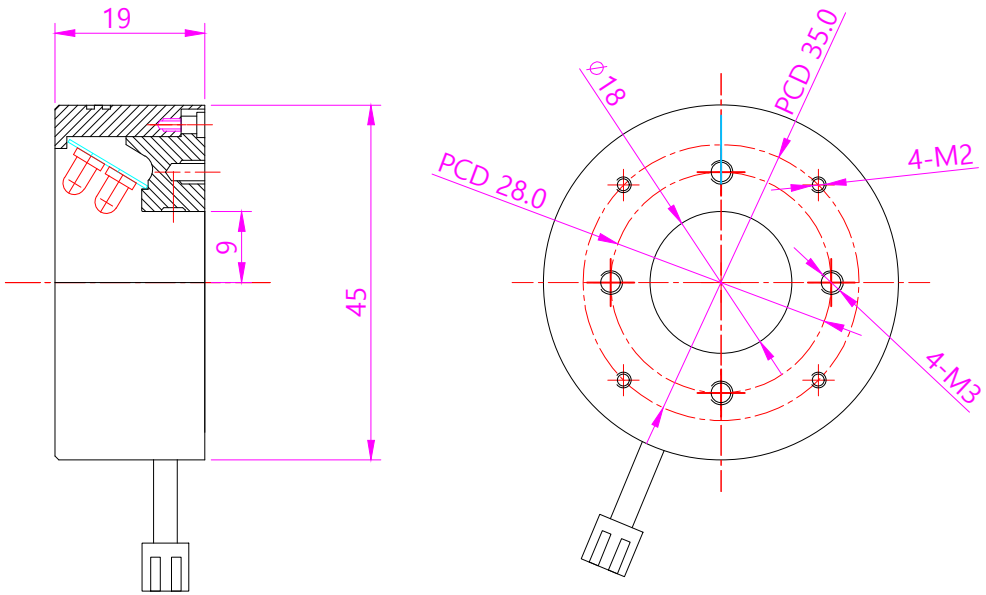

[NOTE]

TYPE : DIRECT LOW ANGLE LIGHT TYPE

MATERIAL : ALUMINUM,PC

VOLTAGE: DC 12/24V

LED : 3

CONNECTOR :

12V:SMR-02V-B,24V : SMR-02V-BC

QT'Y	NO	품 번	품 명	MATERIAL	REMARK

비 고

일자(DATE) 2020. 12. 08

제도(DRAWN) | 검도(CHECKED) | 승인(APPROVED) | 승인(APPROVED)

눈금따지 말것
DO NOT SCALE

PART NAME

지정공차(UNLESS OTHERWISE SPECIFIED)
일반공차(GENERAL DIM) 각도공차(ANGLE DIM)
절삭공차(MACHINE DIM) 단면공차(SECTION DIM)
프레스공차(PRESS DIM) 공차(DIM)
주조공차(CASTING DIM)

수량(QTY) 1 | 중량(WT)g
척도(SCALE) NS
재질(MATERIAL) | 승인(APP'V)
표면처리(FINISH)

제3각법 PROJECTION 3RD ANGLE
단위:mm DIMENSION MILLIMETER

PORT NO.

품명(PART NAME)
JDLM-45-18-취부도

도번(PART NO) C | 도면크기(FORM) A1N5 | 매(SHT) 01 / 매중(SHTS) 01

I/N 2 1