NO	DATE	REVISIONS	E.O.NO	DR	CK

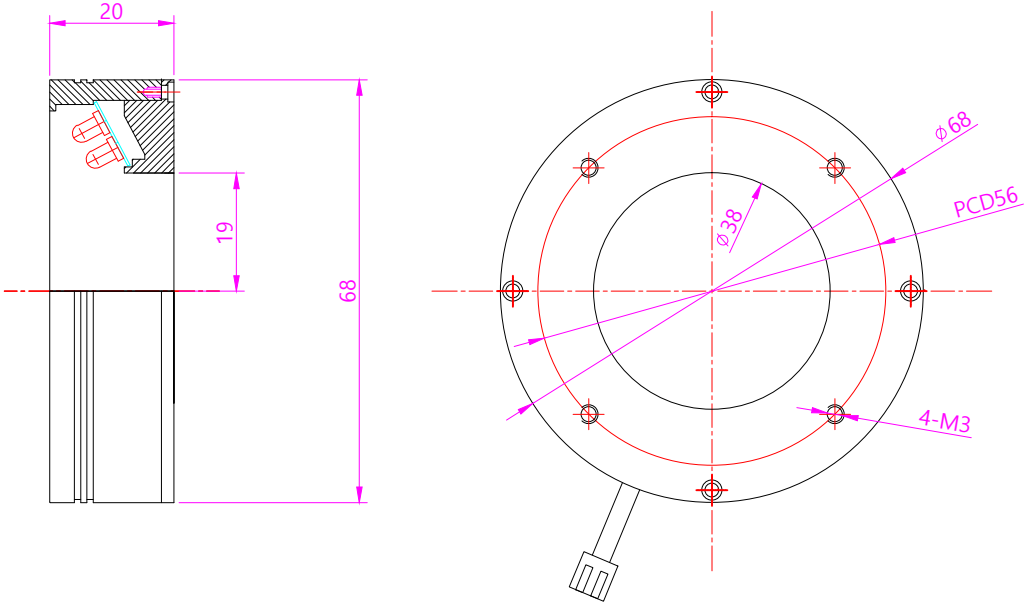

[NOTE]

TYPE : DIRECT LOW ANGLE LIGHT TYPE

MATERIAL : ALUMINUM,PC

VOLTAGE: DC 12/24V

LED : 3

CONNECTOR : 12V:SMR-02V-B 24V:SMR-03V-B

QT'Y	NO	품 번	품 명	MATERIAL	REMARK

비 고	
일자(DATE) 2023. 11. 28	
제도(DRAWN) / 검도(CHECKED) / 승인(APPROVED) / 승인(APPROVED)	눈금따지 말것 DO NOT SCALE
PART NAME	지정공차(UNLESS OTHERWISE SPECIFIED) 일반공차(GENERAL DIM) 각도공차(ANGLE DIM) 절삭공차(MACHINE DIM) 단면공차(SECTION DIM) 프레스공차(PRESS DIM) 공차(DIM) 주조공차(CASTING DIM)
수량(QTY) 1	중량(WT)g
척도(SCALE) NS	
재질(MATERIAL)	승인(APP'V)
표면처리(FINISH)	제3각법 PROJECTION 3RD ANGLE
	단위:mm DIMENSION MILLIMETER
PORT NO.	품명(PART NAME) JDLL-68-38-취부도
I/N 2 1	도번(PART NO) C
	도면크기(FORM) A1N5
	매(SHT) 01 / 매중(SHTS) 01