NO	DATE	REVISIONS	E.O.NO	DR	CK

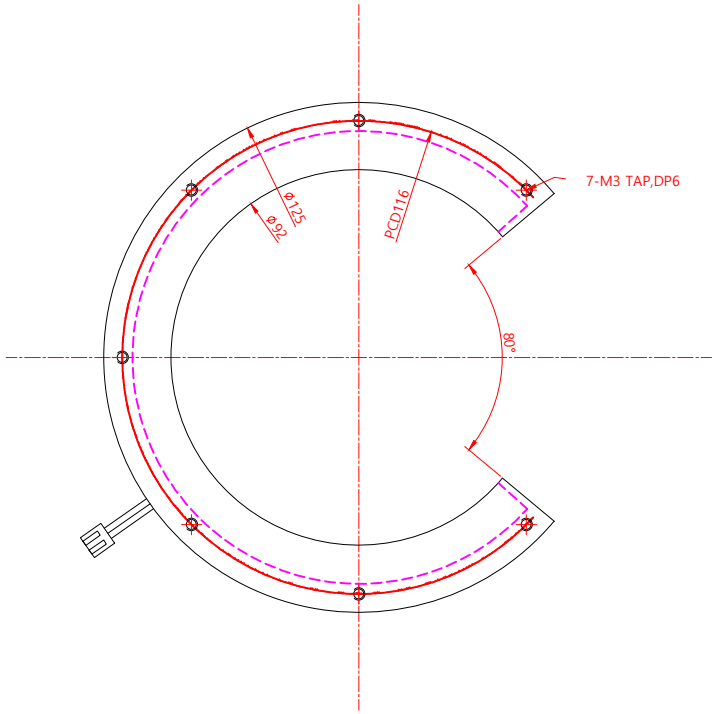

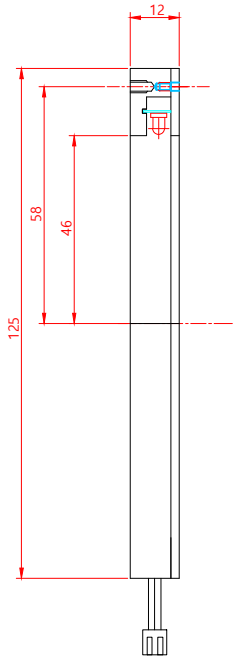

-SPECIFICATIONS-

MATERIAL : ALUMINUM

TRETMENTS : BLACK ANODIZING

TYPE : LOW ANGLE

VOLTAGE: DC12V / WATTAGE: W

QT'Y	NO	품 번	품 명	MATERIAL	REMARK

비고

일자(DATE) 2021. 12. 01

제도(DRAWN) | 검토(CHECKED) | 승인(APPROVED) | 승인(APPROVED)

눈금따지 말것
DO NOT SCALE

PART NAME

지정공차(UNLESS OTHERWISE SPECIFIED)
일반공차(GENERAL DIM)
절삭공차(MACHINE DIM)
프레스공차(PRESS DIM)
주조공차(CASTING DIM)
각도공차(ANGLE DIM)
단면공차(SECTION DIM)
공차(DIM)

수량(QTY) 1

중량(WT)g

척도(SCALE) NS

재질(MATERIAL)

승인(APP'V)

표면처리(FINISH)

제3각법 PROJECTION 3RD SCALE

단위 : mm DIMENSION MILLIMETER

품명(PART NAME)

PORT NO.

JDLA-125-92C

I/N

도면번호(PART NO) C

도면크기(FORM) A1N5

매(SHT) 01 / 매열(SHTS) 01