NO	DATE	REVISIONS	E.O.NO	DR	CK

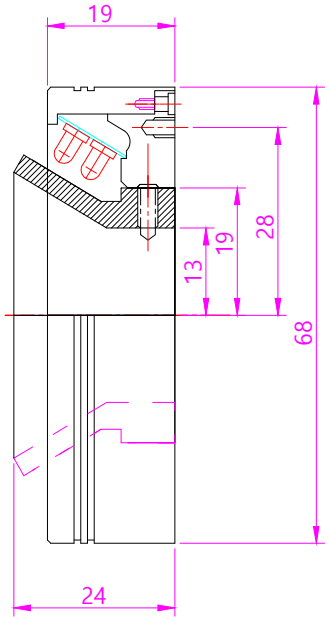

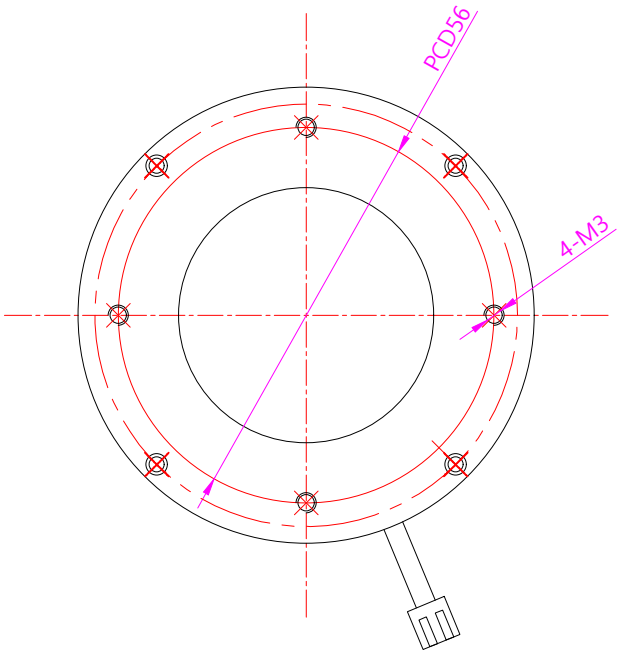

[NOTE]

TYPE : DIRECT LOW ANGLE LIGHT TYPE2

MATERIAL : ALUMINUM,PC

VOLTAGE: DC 12/24V

LED : 3

CONNECTOR :

12V:SMR-02V-B,24V : SMR-02V-BC

QT'Y	NO	품 번	품 명	MATERIAL	REMARK

비 고

제도(DRAWN) | 검도(CHECKED) | 승인(APPROVED) | 승인(APPROVED)

일자(DATE) 2021. 11. 29

눈금따지 말것 DO NOT SCALE

PART NAME

지정공차(UNLESS OTHERWISE SPECIFIED)
일반공차(GENERAL DIM)
절삭공차(MACHINE DIM)
프레스공차(PRESS DIM)
주조공차(CASTING DIM)
각도공차(ANGLE DIM)
단면공차(SECTION DIM)
공차(DIM)

수량(QTY) 1

중량(WT)g

척도(SCALE) NS

재질(MATERIAL)

승인(APP'V)

표면처리(FINISH)

제3각법 PROJECTION 3RD ANGLE

단위:mm DIMENSION MILLIMETER

PORT NO.

품명(PART NAME) JDL-68-38-취부도

I/N

도번(PART NO) C

도면크기(FORM) A1N5

매(SHT) 01 / 매종(SHTS) 01