NO	DATE	REVISIONS	E.O.NO	DR	CK

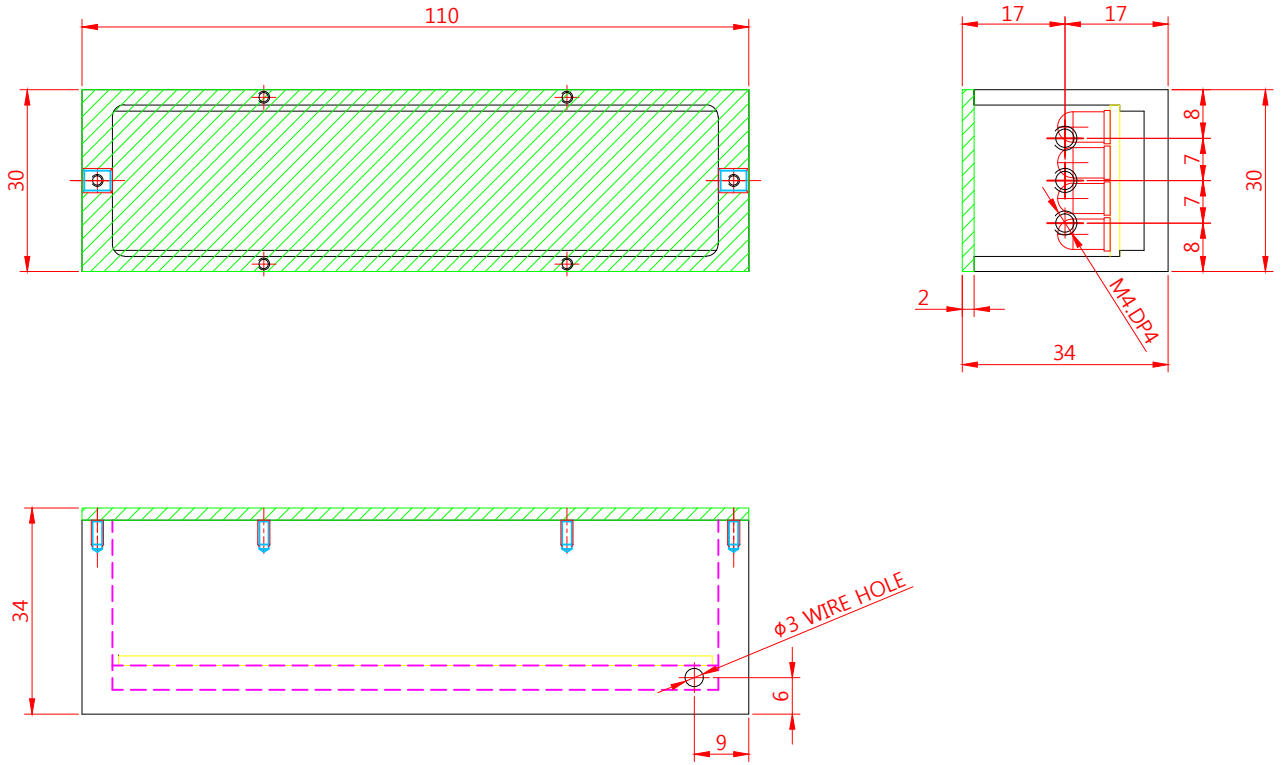

QT'Y	NO	품 번	품 명	MATERIAL	REMARK

비 고

PART NAME

PORT NO.

I/N

일자(DATE) 2013. 09. 30

제도(DRAWN)	검도(CHECKED)	승인(APPROVED)	승인(APPROVED)

눈금따지 말것
DO NOT SCALE

지정공차(UNLESS OTHERWISE SPECIFIED)
일반공차(GENERAL DIM) 각도공차(ANGLE DIM)
절삭공차(MACHINE DIM) 판단공차(SECTION DIM)
프레스공차(PRESS DIM) 공차(DIM)
주조공차(CASTING DIM)

수량(QTY) 1
중량(WT)g
척도(SCALE) NS
재질(MATERIAL)
승인(APP'V)
제3각법 PROJECTION 3RD ANGLE
표면처리(FINISH)
단위:mm DIMENSION MILLIMETER

품명(PART NAME)
JDB-110-30 취부도

도번(PART NO) C
도면크기(FORM) A1N5
매(SHT) 01 / 01 매용(SHTS)