JM-200-50

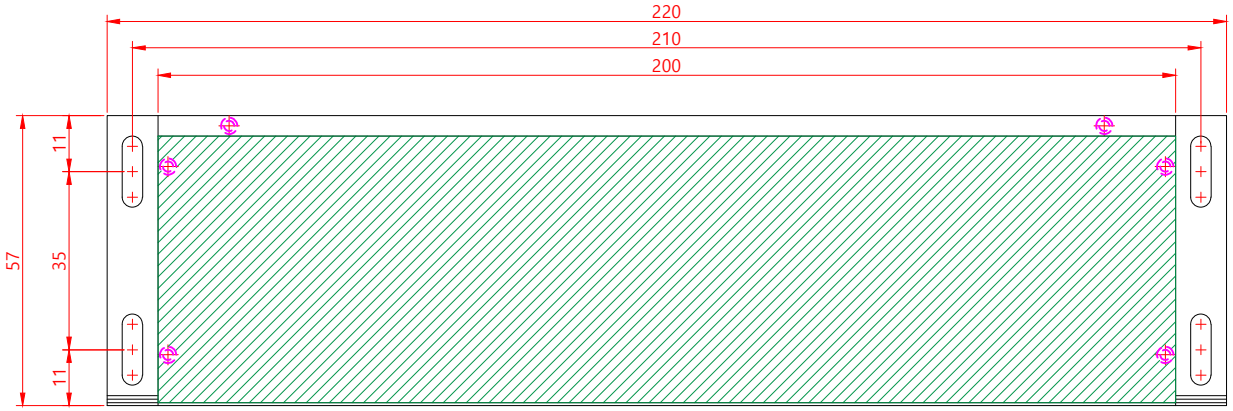

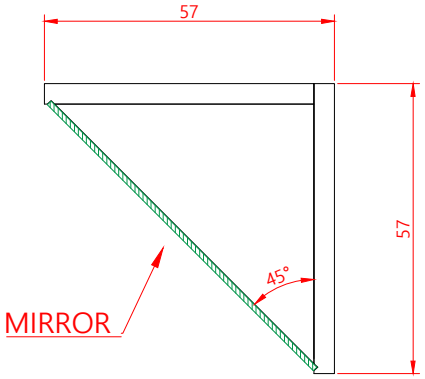

NOTE ----

지시하지않은 모서리는 기본 "C"처리할것.

NO	DATE	REVISIONS	E.O.NO	DR	CK

QT'Y	NO	품 번	품 명	MATERIAL	REMARK

비 고	
제도(DRAWN) / 검토(CHECKED) / 승인(APPROVED) / 승인(APPROVED)	일자(DATE) 2017. 12. 06
	눈금대지 말것 DO NOT SCALE
PART NAME	지정공차(UNLESS OTHERWISE SPECIFIED) 일반공차(GENERAL DIM) 기계공차(MACHINE DIM) 프레스공차(PRESS DIM) 주조공차(CASTING DIM) 각도공차(ANGLE DIM) 단면공차(SECTION DIM) 홀지름 DIM
	수량(QTY) 1 / 중량(WT)g
	척도(SCALE) NS
	재질(MATERIAL) / 승인(APP'V)
	표면처리(FINISH)
	제3각법 PROJECTION THIRD ANGLE
	단위(mm) DIMENSION MILLIMETER
PART NO.	품명(PART NAME)
	도번(PART NO) C
	도면크기(FORM) A1N5 / 매(SHT) 01 / 총매(SHTS) 01